КОСИЛКА 2-РОТОРНАЯ НАВЕСНАЯ Л-501-01, Л-501Д
2-ROTOR-TYPE MOUNTED MOWER L-501-01, L-501D

Предназначена для скашивания травы и укладки её в прокос. Скашивание происходит за счет вращения двух роторов с ножами. При случайном наезде на препятствие косилка снабжена демпфирующим устройством.

Агрегатируется с тракторами тягового класса 1,4. Косилка роторная Л-501Д аналогична Л-501-01. Отличается от Л-501-01 тем, что может быть использована для скашивания откосов канав под углом 45°.

The machine is intended for grass cutting and laying it in a swath. The cutting is performed due to the rotation of two rotors with knives. To avoid damage when hitting an obstacle the mower is equipped with a damping device. It is coupled with tractors of 1,4 drawbar category. The rotor-type mower L-501D differs from the L-501-01 by the fact that it can be used for ditch slope cutting at the angle of 45°.

ТЕХНИЧЕСКИЕ ХАРАКТЕРИСТИКИ

Тип	навесная
Производительность, га/ч	1,36-1,40
Ширина захвата, см	184
Высота среза, см	3-6
Скорость вращения роторов, об/мин	1900
Рабочая скорость, км/ч	8
Габаритные размеры Л-501-01, мм: длина ширина высота	 1330 3850 1150
Габаритные размеры Л-501Д, мм: длина ширина высота	 1330 4320 1150
Масса Л-501-01 , кг	470
Масса Л-501Д, кг	520

TECHNICAL SPECIFICATION

Type	mounted
Performance, ha/h	1,36-1,40
Operating width, cm	184
Cutting height, cm	3-6
Rotation speed of rotors, rpm	1900
Operating speed, km/h	8
Overall dimensions, L-501-01, mm : length width heigth	 1330 3850 1150
Overall dimensions L-501D, mm: length width heigth	 1330 4320 1150
Weight L-501-01, kg	470
Weight L-501D, kg	520

ОАО «УКХ «ЛИДСЕЛЬМАШ»

КОСИЛКИ РОТОРНЫЕ НАВЕСНЫЕ
Л-501-01, Л-501Д, Л-502, Л-502Д

КАТАЛОГ ДЕТАЛЕЙ И
СБОРОЧНЫХ ЕДИНИЦ

ОСНОВНЫЕ ТЕХНИЧЕСКИЕ ХАРАКТЕРИСТИКИ

	Л-501-01	Л-501Д	Л-502	Л-502Д
Производительность, га/ч (при скорости до 8 км/ч)	1.48		0.74	
Рабочая ширина захвата, м	1,7…1,9		0,85…0,95	
Максимальная скорость, км	8		8	
Высота среза, см	3…6		3…6	
Число оборотов ротора, мин$^{-1}$, до	1900		1900	
Количество роторов, шт.	2		1	
Количество ножей на роторе, шт.	4		4	
Габаритные размеры косилки в рабочем положении, мм				
- длина	3850	4320	2900	3500
- ширина	1280	1280	1280	1280
- высота	1180	1180	1180	1180
Число оборотов ВОМ трактора, мин$^{-1}$	540…560		540…560	
Масса косилки эксплуатационная, кг	470	520	340	390
Транспортная скорость, км/ч, не более	26		26	
Ширина колеи, мм	1600	1800…2100	1400	
Параметры прокоса:				
- ширина, м	1,22		1,30	
- высота, м	0,17		0,12	
- линейная плотность, кг/м^3	20,8		15,0	
Дорожный просвет, м	0,3		0,3	
Потери, %, не более	2		2	
Удельный расход топлива, кг/га, не более	6,3		8,7	
Средняя наработка на сложный отказ (отказы II и III групп сложности), ч, не менее	100		100	
Ежесменное оперативное время технического обслуживания, ч	0,2		0,2	
Удельная суммарная оперативная трудоемкость технического обслуживания, чел.-ч/ч, не более	0,035		0,035	
Срок службы, лет	6		6	
Ресурс до списания, ч	900		900	
Количество обслуживающего персонала, чел.	1 (тракторист)			
Привод рабочих органов	от ВОМ трактора			

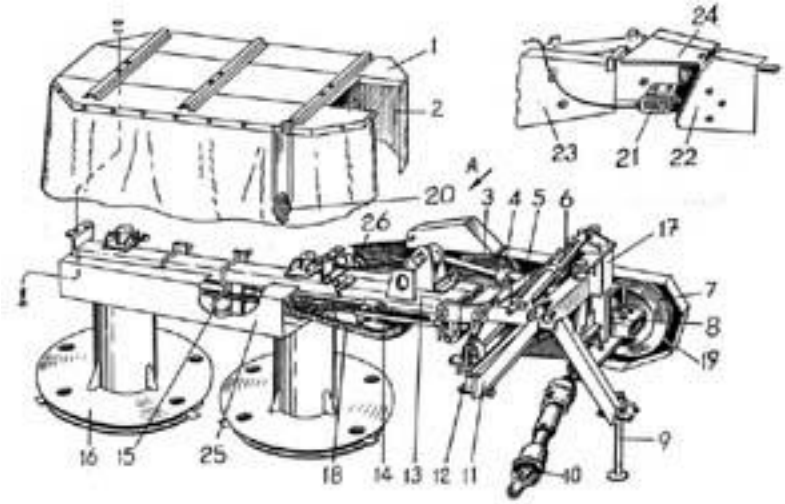

Рис.1 Общий вид косилки роторной навесной Л-501-01

1 – РК 00.290 – обрешетка; 2 – РК 00.490 – фартух; 3 – РК 00.710 – шкив ведомый с осью; 4 – 50х28-320 – гидроцилиндр; 5 – РК 00.590 – стяжка; 6 – РК 00.080(РК 00.680) – тяга(с пружиной); 7 – РК 00.720 – шкив ведущий с обгонной муфтой; 8 – РК 01.310 – брус передний; 9 – РК 00.230 – стойка; 10 – РК 00.300-04 – вал телескопический; 11 – РК 00.550 – навеска; 12 – РК 00.510 – демпфер; 13 – РК 01.020 – брус задний; 14 – РК 00.010 – шкив натяжной; 15 – РК 00.100 – кронштейн успокоителя; 16 – РК 02.000 – срезающий аппарат; 17 – РК 04.010 – стойка; 18 – ремень C(S)E-6000 PN-ISO 4184; 19 - ремень C(S)E-2500 PN-ISO 4184; 20 – ФП 315 – световозвращатель; 21 – РК 05.000 – электрооборудование; 22 – РК 00.120 – крышка; 23 – РК 00.180 – ограждение; 24 – РК 00.130 – крышка; 25 – РК 00.090 – ограждение; 26 – РК 00.640 – обводник

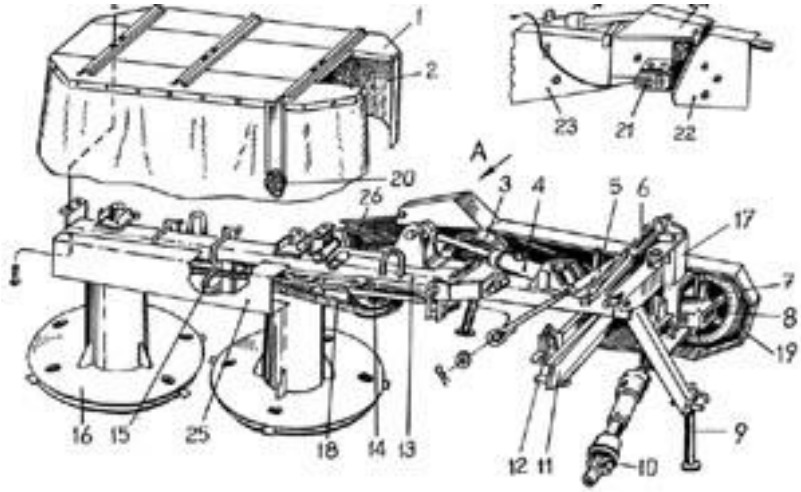

Рис.2 Общий вид косилки роторной навесной Л-501Д

1 – РК 00.290 – обрешетка; 2 – РК 00.490 – фартух; 3 – РК 00.710 – шкив ведомый с осью; 4 – 50х28-320 – гидроцилиндр; 5 – РК 00.600Д – стяжка; 6 – РК 00.080(РК 00.680) – тяга(с пружиной); 7 – РК 00.720 – шкив ведущий с обгонной муфтой; 8 – РК 01.320Д – брус передний; 9 – РК 00.230 – стойка; 10 – РК 00.300-04 – вал телескопический; 11 – РК 00.550 – навеска; 12 – РК 00.510 – демпфер; 13 – РК 01.020 – брус задний; 14 – РК 00.010 – шкив натяжной; 15 – РК 00.100 – кронштейн успокоителя; 16 – РК 02.000 – срезающий аппарат; 17 – РК 04.010 – стойка; 18 – ремень C(S)E-6000 PN-ISO 4184; 19 - ремень C(S)E-3550 PN-ISO 4184; 20 – ФП 315 – световозвращатель; 21 – РК 05.000 – электрооборудование; 22 – РК 00.470Д – крышка; 23 – РК 00.450Д – ограждение; 24 – РК 00.460Д – крышка; 25 – РК 00.090 – ограждение; 26 – РК 00.640 – обводник пружинный.

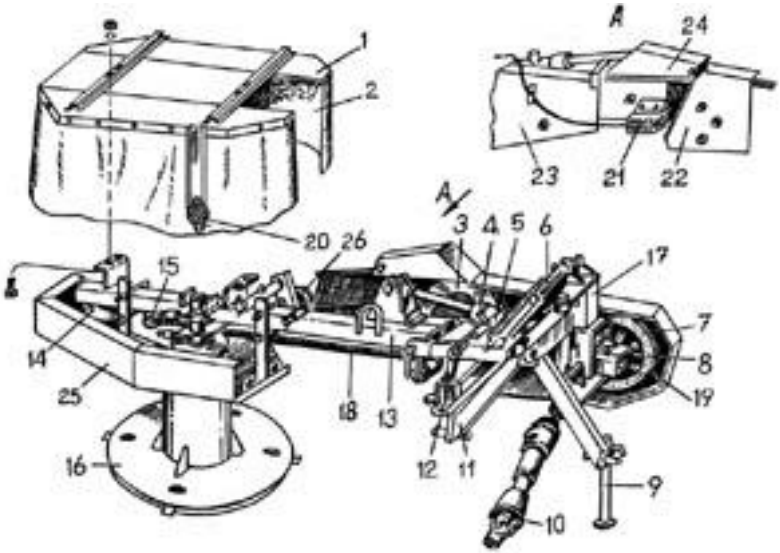

Рис.3 Общий вид косилки роторной навесной Л-502
1 – РК 03.120 – обрешетка; 2 – РК 03.130 – фартух; 3 – РК 00.710 – шкив ведомый с осью; 4 – 50х28-320 – гидроцилиндр; 5 – РК 00.590 – стяжка; 6 – РК 00.080(РК 00.680) – тяга(с пружиной); 7 – РК 00.720 – шкив ведущий с обгонной муфтой; 8 – РК 01.310 – брус передний; 9 – РК 00.230 – стойка; 10 – РК 00.300-04 – вал телескопический; 11 – РК 00.550 – навеска; 12 – РК 00.510 – демпфер; 13 – РК 03.030 – брус задний; 14 – РК 03.010 – шкив натяжной; 15 – РК 03.110 – шкив обводной; 16 – РК 02.000 – срезающий аппарат; 17 – РК 04.010 – стойка; 18 – ремень C(S)E-4500 PN-ISO 4184; 19 - ремень C(S)E-2500 PN-ISO 4184; 20 – ФП 315 – световозвращатель; 21 – РК 05.000 – электрооборудование; 22 – РК 00.120 – крышка; 23 – РК 00.180 – ограждение; 24 – РК 00.130 – крышка; 25 – РК 03.020 – ограждение; 26 – РК 00.640 – обводник пружинный.

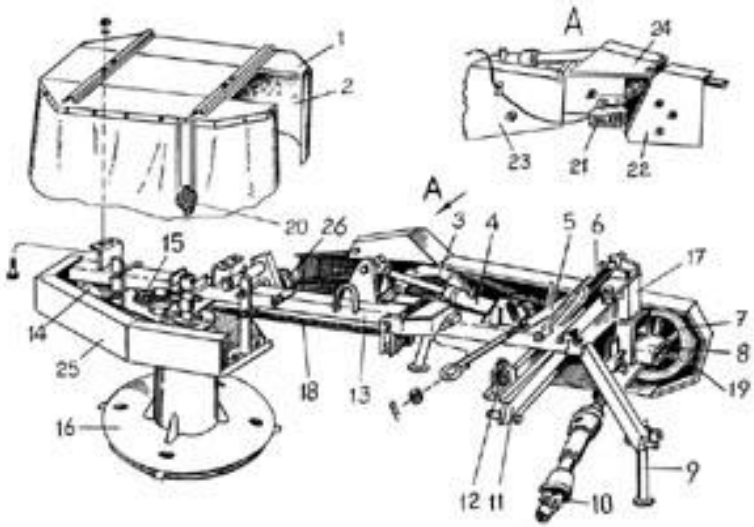

Рис.4 Общий вид косилки роторной навесной Л-502Д
1 – РК 03.120 – обрешетка; 2 – РК 03.130 – фартух; 3 – РК 00.710 – шкив ведомый с осью; 4 – 50х28-320 – гидроцилиндр; 5 – РК 00.690Д – стяжка; 6 – РК 00.080(РК 00.680) – тяга(с пружиной); 7 – РК 00.720 – шкив ведущий с обгонной муфтой; 8 – РК 01.320Д – брус передний; 9 – РК 00.230 – стойка; 10 – РК 00.300-04 – вал телескопический; 11 – РК 00.550 – навеска; 12 – РК 00.510 – демпфер; 13 – РК 03.030 – брус задний; 14 – РК 03.010 – шкив натяжной; 15 – РК 03.110 – шкив обводной; 16 – РК 02.000 – срезающий аппарат; 17 – РК 04.010 – стойка; 18 – ремень C(S)E-4500 PN-ISO 4184; 19 - ремень C(S)E-3550 PN-ISO 4184; 20 – ФП 315 – световозвращатель; 21 – РК 05.000 – электрооборудование; 22 – РК 00.470Д – крышка; 23 – РК 00.450Д – ограждение; 24 – РК 00.460Д – крышка; 25 – РК 03.020 – ограждение; 26 – РК 00.640 – обводник пружинный.

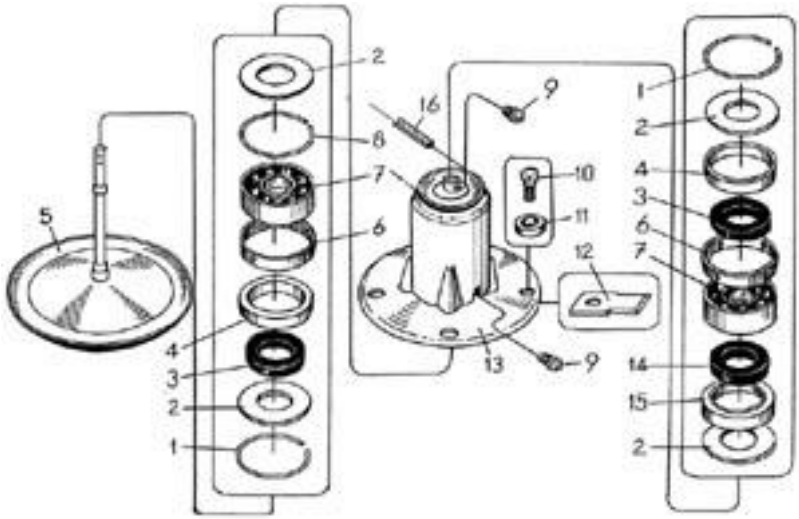

Рис. 5 Срезающий аппарат.
1 – КСМ 00515-85 – кольцо; 2 – РК 02.415 – шайба; 3 – 1.1-50х70-1 – манжета; 4 – РК 02.804 – втулка нижняя; 5 – РК 02.010 – диск неподвижный; 6 – РК 02.803 – втулка распорная; 7 – 36209К – подшипник; 8 – РК 02.605 – кольцо; 9 – 1.1Ц6 – масленка; 10 – РК 02.607 – болт; 11 – РК 02.608 – втулка; 12 – РК 02.405 – нож; 13 – РК 02.020 – диск неподвижный; 14 – 1.1-45х65-1 – манжета; 15 – РК 02.805 – втулка верхняя.

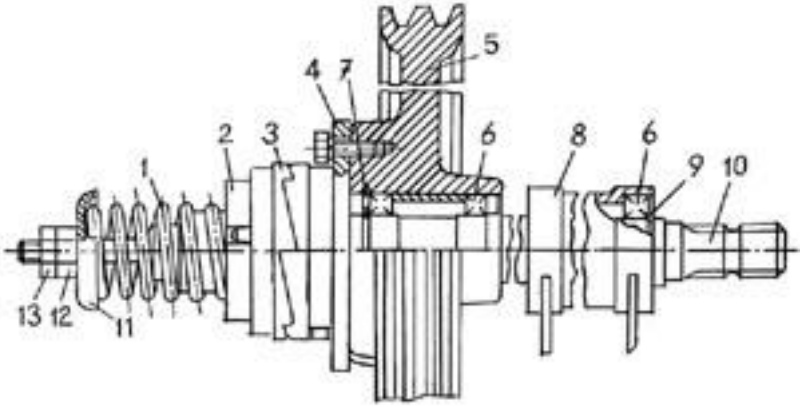

Рис. 6 Ведущий шкив с обгонной муфтой и маятником.
1 – РК 00.647 – пружина; 2 – РК 00.646 – фланец; 3 – РК 00.301 – полумуфта; 4 РК 00.483 – диск муфты; 5 – РК 00.108 – шкив ведущий; 6 – 180208 – подшипник; 7 – КСМ 00.515-80 – кольцо; 8 – РК 01.170 – корпус маятника; 9 – КСМ 00.516-40 – кольцо; 10 – РК 00.645 – вал муфты; 11 – РК 00.482 – шайба; 12 – М20х1.5 – гайка; 13 – М20х1.5 – контргайка.

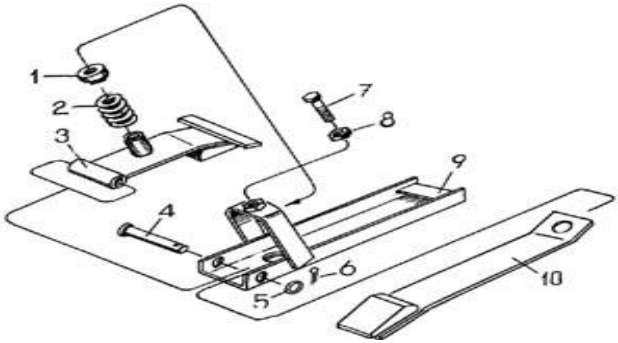

Рис. 7 Демпфер.
1 – РК 00.629 – втулка опорная; 2 – РК 00.671 – пружина; 3 – РК 00.530 – рычаг;
4 – РК 00.632 – ось; 5 – 10.01.019 – шайба; 6 – 3.2х18 – шплинт; 7 – РК 00.631 – болт;
8 – М12.6Н.019 – гайка; 9 – РК 00.540 – желоб направляющий; 10 – РК 00.520 – тяга.

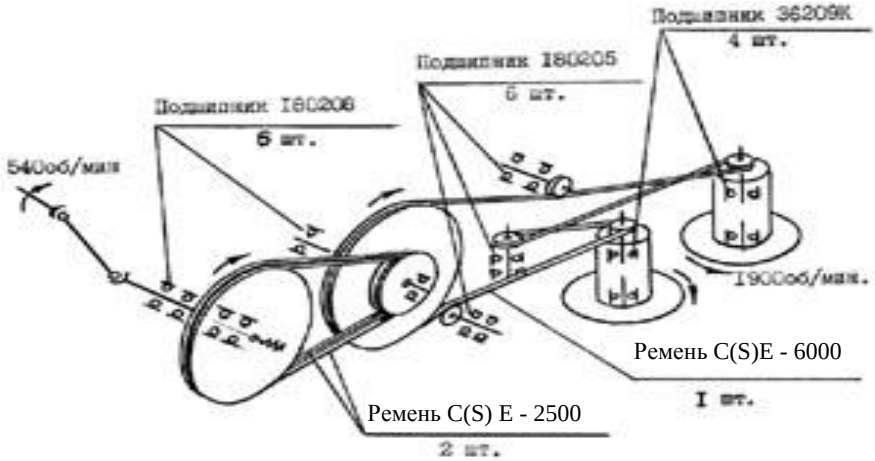

Рис. 8 Схема зафасовки ремней и перечень применяемых подшипников на косилке Л-501-01

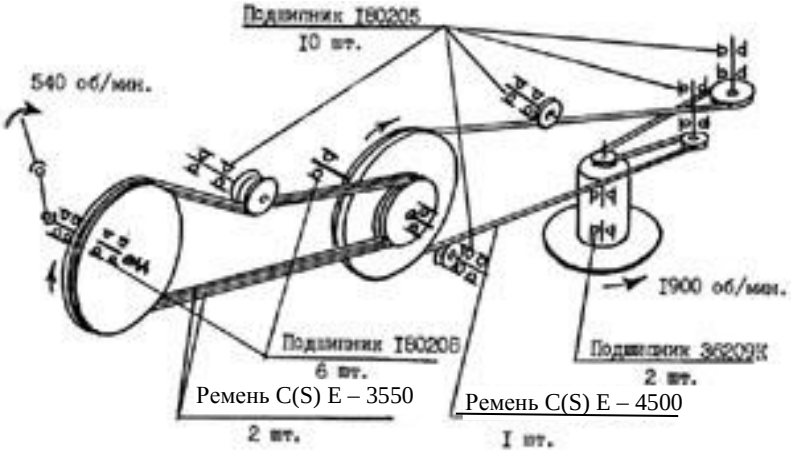

Рис. 9 Схема зафасовки ремней и перечень применяемых подшипников на косилке Л-502Д

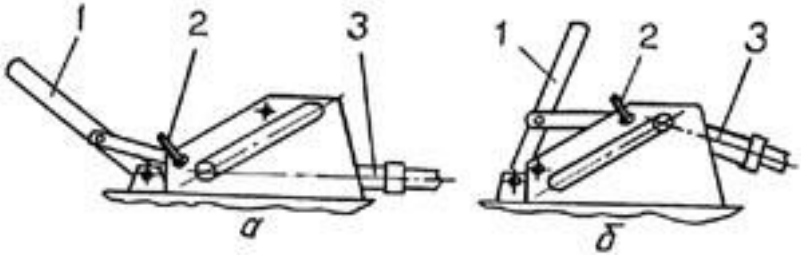

Рис. 10 Положение гидроцилиндра при косьбе и транспортировке.
а – положение гидроцилиндра при косьбе на ровных площадях и при транспортировке;
б - положение гидроцилиндра при косьбе на ровных площадях и откосов канав.
1 – РК 00.420Д – рычаг; 2 – РК 00.480Д – фиксатор; 3 – гидроцилиндр.

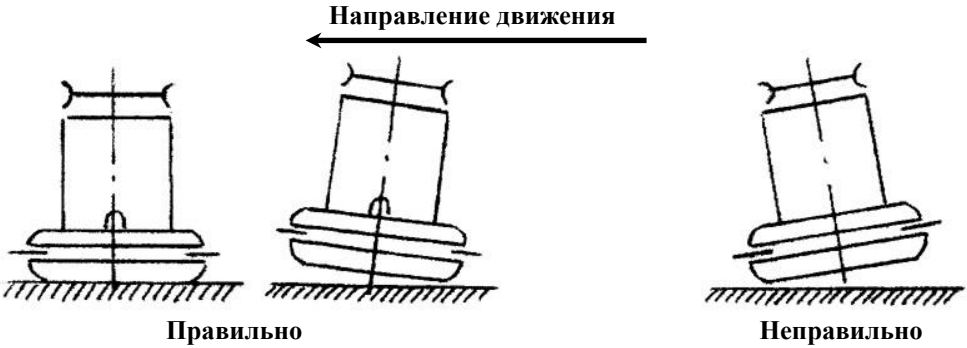

Рис. 11 Положение срезающих аппаратов при косьбе

ПЕРЕЧЕНЬ ПОДШИПНИКОВ КАЧЕНИЯ

Тип подшипников	Номер по каталогу	Место установки	Количество				
			на узел	на изделие			
				Л-501-01	**Л-501Д**	**Л-502**	**Л-502Д**
Шарикоподшипник ГОСТ 8882-75 (25х52х15)	704902	Натяжной шкив Обводной ролик	2 2	2 4	2 6	2 6	2 8
Шарикоподшипник ГОСТ 8882-75 (40х80х18)	180205	Ведущий шкив Ведомый шкив Маятник	2 2 2	2 2 2	2 2 2	2 2 2	2 2 2
Шарикоподшипник радиально-упорный ГОСТ 831-75 (45х85х19)	180208	Срезающий аппарат	2	4	4	2	2
Роликоподшипник игольчатый ТУ37.006.065-74	36209К	Карданный вал	8	8	8	8	8

ПЕРЕЧЕНЬ МАНЖЕТ

Тип манжет по ГОСТ 8752-79	Место установки	Количество		
		на узел	на изделие	
			Л-501-01, Л-501Д	Л-502, Л-502Д
1.1-45х65-1	Срезающий аппарат	1	2	1
1.1-50х70-1	Срезающий аппарат	2	4	2

ТАМОЖЕННЫЙ СОЮЗ

ЕАС

СЕРТИФИКАТ СООТВЕТСТВИЯ

№ ТС BY/112 02.01. 042 01287

Серия BY № 0061868

ОРГАН ПО СЕРТИФИКАЦИИ

сельскохозяйственной техники и тракторов, Государственное учреждение "Белорусская машиноиспытательная станция"; место нахождения: Республика Беларусь, Минская область, 223062, пос. Привольный, ул. Мира, 14; фактический адрес: Республика Беларусь, Минская область, 223062, пос. Привольный, ул. Мира, 14; тел.: (+375 17) 501 05 63, 501 07 71; факс: (+375 17) 501 02 58, 501 05 63; e-mail: 5014563@belmis.by; аттестат аккредитации: BY/112 042.01 от 30.10.2013, Республиканское унитарное предприятие «Белорусский государственный центр аккредитации»

ЗАЯВИТЕЛЬ

Открытое акционерное общество «Управляющая компания холдинга «Лидсельмаш»; сведения о регистрации: зарегистрировано в Едином государственном регистре юридических лиц и индивидуальных предпринимателей Лидским районным исполнительным комитетом 14.12.2012 за № 500021638; место нахождения: Республика Беларусь, Гродненская обл., 231300, г. Лида, ул. Советская, 70; фактический адрес: Республика Беларусь, Гродненская обл., 231300, г. Лида, ул. Советская, 70; тел.: (+375 154) 52 63 70; факс: (+375 154) 52 48 13; e-mail: lidselmash@rambler.ru

ИЗГОТОВИТЕЛЬ

Открытое акционерное общество «Управляющая компания холдинга «Лидсельмаш»
Республика Беларусь, 231300, Гродненская обл., г. Лида, ул. Советская, 70

ПРОДУКЦИЯ

косилки роторные навесные Л-501, Л-501Д, Л-501-01, Л-501-02, Л-502, Л-502Д,
ТУ РБ 00236085.027-94, серийный выпуск

КОД ТН ВЭД ТС

8433 20 500 0

СООТВЕТСТВУЕТ ТРЕБОВАНИЯМ

технического регламента Таможенного союза ТР ТС 010/2011 "О безопасности машин и оборудования"

СЕРТИФИКАТ ВЫДАН НА ОСНОВАНИИ

протокола № 098 СБ/7-2016ИЦ от 16.06.2016 сертификационных испытаний по показателям безопасности косилки роторной навесной Л-501Д в агрегате с трактором «БЕЛАРУС-82.1» испытательного центра Государственного учреждения «Белорусская машиноиспытательная станция» (аттестат аккредитации № BY/112 02.1.0.0037, действителен до 29.06.2020); акта от 28.03.2016 анализа состояния производства, проведенного органом по сертификации сельскохозяйственной техники и тракторов Государственного учреждения "Белорусская машиноиспытательная станция"

ДОПОЛНИТЕЛЬНАЯ ИНФОРМАЦИЯ

продукция соответствует требованиям: ГОСТ Р 53489-2009, ГОСТ ISO 4254-1-2013, ГОСТ 26336-97, ГОСТ ЕН 745-2004, ГОСТ 12.2.042-2013

СРОК ДЕЙСТВИЯ С 16.06.2016 **ПО** 15.06.2021 **ВКЛЮЧИТЕЛЬНО**

М.П.

Руководитель (уполномоченное лицо) органа по сертификации — подпись — В.М. Бурдыко (инициалы, фамилия)

Эксперт (эксперт-аудитор) (эксперты (эксперты-аудиторы)) — подпись — А.Д. Ефимов (инициалы, фамилия)

Бланк изготовлен РУП "Бобруйская укрупненная типография им. А.Т.Неделина"